AVTECH

EagleEyes do podglądu na urządzeniach mobilnych
Oficjalna strona: www.eagleeyecctv.com
Nagranie demo: www.eagleeyecctv.com/video
Facebook: www.eagleeyecctv.com/facebook

AVM457
Kamera IP 2MP

ETS

GŁÓWNE WŁAŚCIWOŚCI

- Proste **ustawienia sieciowe** na urządzeniach **iPhone / iPad / Android**
- Rozdzielczość **2 Megapixele** z jakością **FULL HD 1080p** pozwalającą użytkownikowi na dostrzeżenie najdrobniejszych detali
- Wsparcie standardu **ONVIF** ułatwia integrację systemu
- **Wejścia / wyjścia alarmowe** pozwalające na podłączenie urządzeń zewnętrznych
- Zasilanie **POE (Power-over-Ethernet)** pozwala na eliminację przewodu zasilającego i redukcję kosztów instalacji
- Mechaniczy **filtr podczerwieni**
- Wbudowany reflektor podczerwieni o zasięgu do 20m
- **Zdalny podgląd**
  Pełna kompatybilność z **iPhonem, iPadem, Androidem** oraz **Internet Explorerem**

WYMIARY

** Tolerancja: ± 5mm

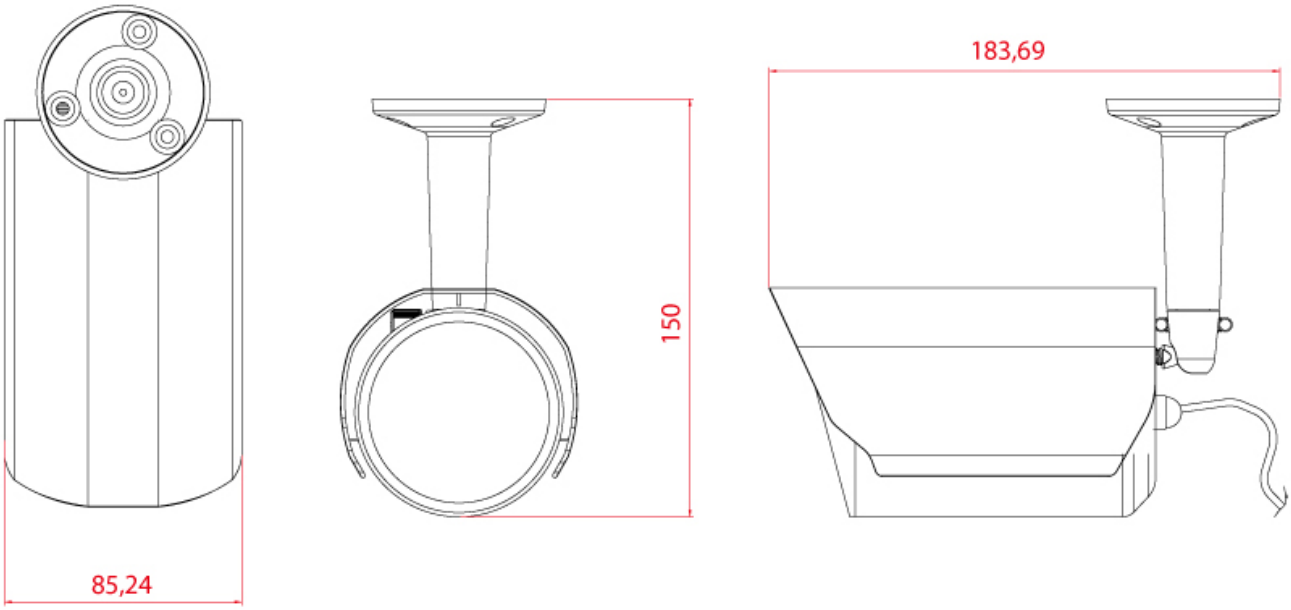

AVTECH

EagleEyes do podglądu na urządzeniach mobilnych
Oficjalna strona: www.eagleeyecctv.com
Nagranie demo: www.eagleeyecctv.com/video
Facebook: www.eagleeyecctv.com/facebook

SPECYFIKACJA

■ Sieć	
Kompresja	H.264 / MPEG4 / MJPEG
Wielostrumieniowość	3 (H.264, MJPEG, MPEG4)
Port LAN	TAK
Prędkość LAN	10/100 Based-T Ethernet
Wspierane protokoły	DDNS, PPPoE, DHCP, NTP, SNTP, TCP/IP, ICMP, SMTP, FTP, HTTP, RTP, RTSP, RTCP,IPv4, Bonjour, UPnP, DNS,UDP,IGMP, QoS
ONVIF	TAK (2.0)
Ilość klatek	NTSC: 30, PAL: 25
Ilość użytkowników online	10
Bezpieczeństwo	(1) Niezależny dostęp wielu użytkowniów, chroniony hasłem (2) Filtrowanie adresów IP (3) Szyfrowane uwierzytelnianie
Zdalny dostęp	(1) CMS, Internet Explorer, Firefox, Chrome / Windows, Safari / MAC (2) Aplikacja EagleEyes na iPhone, iPad i Android
■ Kamera	
Przetwornik	1/2.9" SONY HR
Rozdzielczość	1920 x 1080; 1280 x 720; 720 x 480; 352 x 240
Minimalne oświetlenie	0.1 Lux / F1.5, 0 Lux (LED ON)
Szybkość migawki	1/2 do 1/10,000 sek.
Współczynnik S/N	Więcej niż 48dB (AGC wył.)
Obiektyw	f3.8mm / F1.5
Kąt widzenia	73,2°(Poziomy) / 47,4° (Przekątny) / 85,4° (Pionowy)
Diody IR	35 szt.
Zasięg podczerwieni	Do 20m
Mechaniczny filtr podczerwieni	TAK
Balans bieli	ATW
AGC	Auto
Tryb przesłony	AES
Klasa szczelności	IP67
Wejścia / Wyjścia alarmowe I/O	TAK
Zasilanie (±10%)	12V / 1A
Temperatura pracy	-20℃~40℃
■ Inne	
Obsługa z urządzeń mobilnych	iPad / iPhone / Android
POE (Power-over-Ethernet)	TAK (IEEE 802.3af)
RTC (Zegar czasu rzeczywistego)	TAK
Detekcja ruchu	TAK
Zoom cyfrowy	TAK
Powiadamianie o zdarzeniu	FTP / Email / SMS
Minimalne wymagania sprzętowe i systemowe	• Pentium 4 CPU 1.3 GHz lub wyższy, bądź odpowiednik AMD • 256 MB RAM • Karta graficzna AGP, Direct Draw, 32MB RAM • Windows 7, Vista & XP, DirectX 9.0 bądź nowszy • Internet Explorer 7.x bądź nowszy

* Powyższa specyfikacja może ulec zmianie bez uprzedniego powiadomienia